KNAPP

knapp.com

Open Shuttle

La nueva flexibilidad

Automatice los procesos de transporte en crecimiento permanente con nuestros robots móviles autónomos.

Como alternativa o complemento al sistema de transporte clásico, los Open Shuttle ofrecen nuevas posibilidades para el diseño flexible de los flujos de mercancía. Los robots móviles autónomos se encargan del transporte interno de cajas de plástico y cartón, bandejas y montacargas especiales. La peculiaridad de los pequeños y ágiles ayudantes: los Open Shuttle no requieren marcas artificiales en el suelo u otros medios auxiliares, sino que navegan gracias al software inteligente y al sistema de sensores. Esto significa que no se requieren medidas constructivas para instalar el sistema. Los Open Shuttle son ideales para la integración en sistemas ya existentes. Por su flexibilidad y capacidad de trabajar como una flota inteligente, los robots autónomos poseen una gran diversidad de aplicaciones.
Esto permite una distribución adaptable e inteligente de los pedidos entre toda la flota. Los robots se comunican entre sí continuamente y distribuyen los pedidos de forma flexible: esto aporta nuevas posibilidades para optimizar rutas de circulación y tiempos de recorrido. Gracias a la gestión inteligente de la flota, es posible poner a disposición capacidades de transporte en el momento y lugar exactos y en la cantidad exacta de manera inteligente y veloz. De esta manera, los Open Shuttle son ideales para el abastecimiento preciso de puestos de trabajo y líneas de producción.

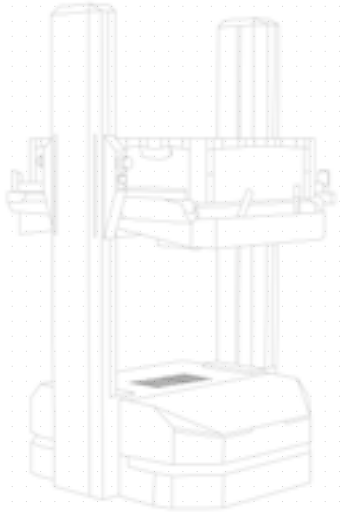

Ventajas

- Respaldo de la interfaz VDA 5050
- Navegación automática y maniobra de evasión automática
- Interacción segura entre las personas y la máquina
- Libertad de desplazamiento en los pasillos
- Gestión inteligente de pedidos y recursos de transporte
- Conexión flexible de todas las áreas del almacén
- Integración sencilla en un sistema existente sin modificaciones de construcción
- Control y adaptación sencillos del layout, los procesos y la flota
- Amortización veloz de los gastos de inversión gracias a costes de inversión mínimos
- Bajos costos de mantenimiento y servicio
- Comunicación posible con todos los sistemas Host
- Gestión de energía eficiente y autónoma

Open Shuttle

Datos y hechos

	Open Shuttle 50b		Open Shuttle 50b con regulador de anchura integrado		Open Shuttle 100b		Open Shuttle 50b para ASM Material Tower		Open Shuttle Fork
Velocidad máxima (m/s)	1,6		1,6		1,6		1,6		1
Soporte de carga	Sistema de transporte de rodillos		Sistema de transporte de rodillos		Sistema de transporte de rodillos		Unidad telescópica para ASM Material Tower		Plataforma de elevación
Mercancía transportada	Cajas de plástico, cajas de cartón, bandejas		Cajas de plástico, cajas de cartón, bandejas, contenedores para placas de circuito impreso		Cajas de plástico, cajas de cartón, bandejas		Contenedor para ASM Material Tower		Bastidores, estanterías, montacargas especiales
Dimensiones máximas de la mercancía transportada (mm)	600 x 400		600 x 400		800 x 600		Dimensiones del contenedor 405 x 456 x 609 (largo x ancho x alto)		1200 x 1000
Carga útil máxima (kg)	50		50		100		50 (incl. el peso propio del contenedor)		1000
Unidad de elevación integrada (equipamiento especial)	Sí	No	Sí	No	Sí	No	Sí	No	Sí
Altura de entrega y recogida (mm)	550 hasta 1500	500 hasta 1000	550 hasta 1500	500 hasta 1000	550 hasta 1500	500 hasta 1000	550 hasta 1500	650	0 hasta 130
Duración de batería (h)	> 6		> 6		> 6		> 6		5
Comunicación	WLAN b/g/n estándar								
Configuración	Laptop de servidores, estación de carga, triángulo de posicionamiento, control remoto								Laptop de servidores, estación de carga, huellas ópticas, control remoto
Software	Gestión de la flota, interfaz de usuario, interfaz Host, VDA 5050								
Instalación	Instalación por KNAPP								
Equipamiento especial	Columna de señalización, sensor de emplazamiento, unidad de elevación integrada, luz azul, escáner lateral						Sensor de emplazamiento, unidad de elevación integrada, luz azul		Columna de señalización, luz azul
Accesorios	Estanterías de gravedad, puntos de depósito						Puntos de depósito		-

KNAPP Industry Solutions GmbH | A member of KNAPP group
Gewerbeparkstrasse 17, 8143 Dobl, Austria
Tel.: +43 5 04954 0, Correo electrónico: kin.sales@knapp.com